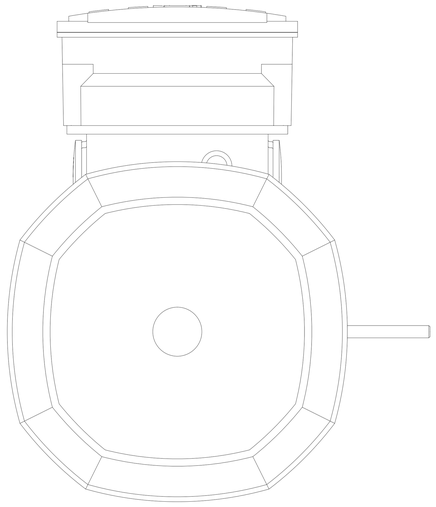

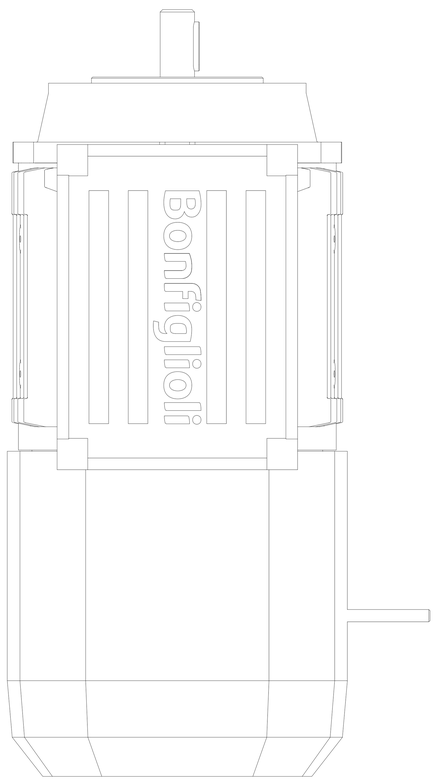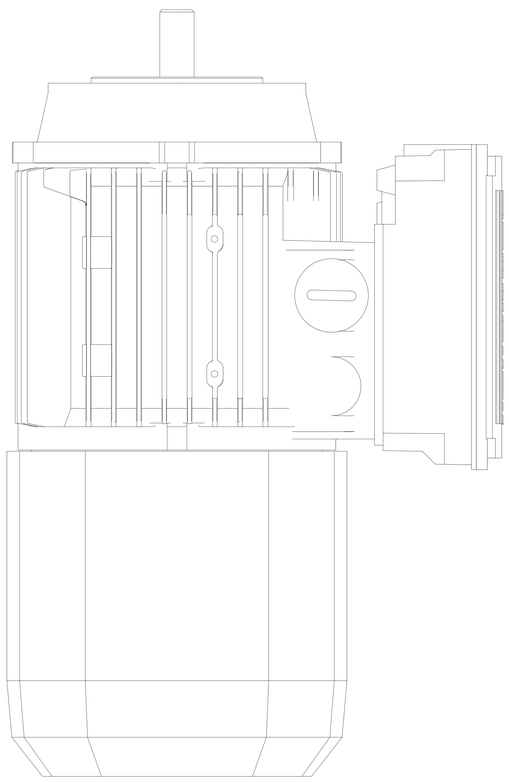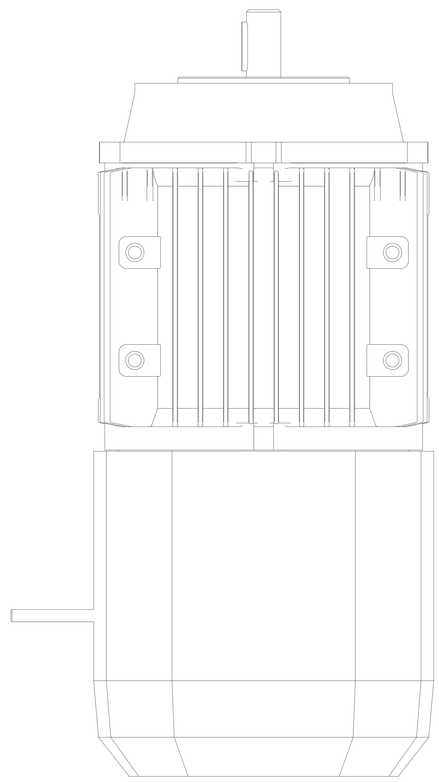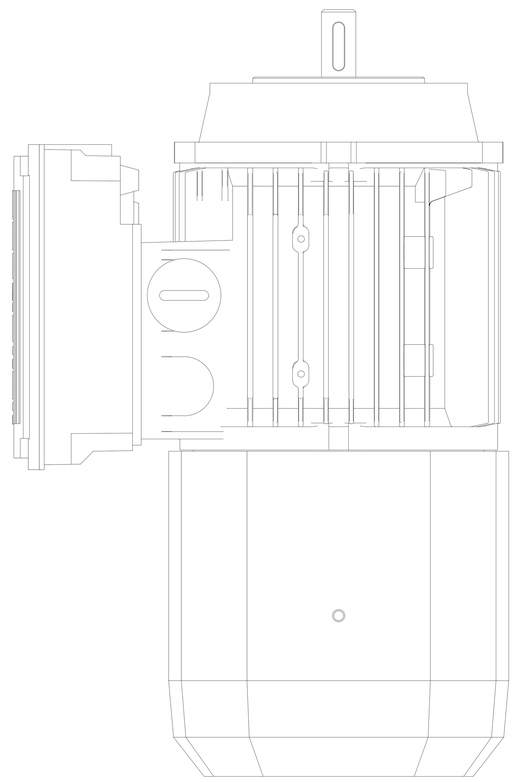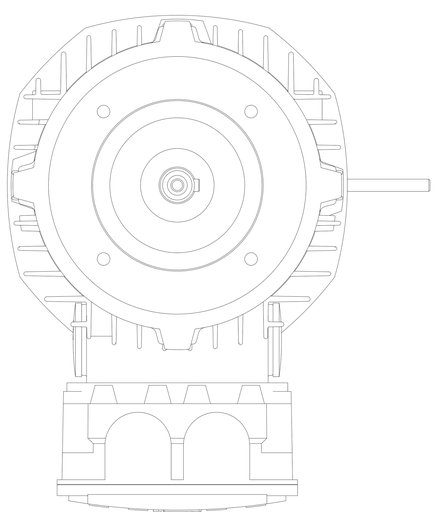
Bonfiglioli